Δ.ΙΕΚ ΝΑΥΠΛΙΟΥ

ΤΜΗΜΑ: ΜΗΧΑΝΟΤΡΟΝΙΚΗΣ

ΑΤΟΜΙΚΗ ΕΡΓΑΣΙΑ

ΜΑΘΗΜΑ: **ΜΗΧΑΝΟΛΟΓΙΚΟ ΣΧΕΔΙΟ**

ΔΙΔΑΣΚΟΝΤΕΣ: ΣΥΡΙΓΟΣ ΑΝΤΩΝΙΟΣ & ΜΙΧΑΛΟΠΟΥΛΟΥ ΑΙΚΑΤΕΡΙΝΗ

ΕΚΦΩΝΗΣΗ ΕΡΓΑΣΙΑΣ

ΓΙΑ ΤΟ ΣΧΕΔΙΟ ΠΟΥ ΕΜΦΑΝΙΖΕΤΑΙ ΠΑΡΑΚΑΤΩ ΝΑ ΣΧΕΔΙΑΣΕΤΕ ΣΕ **ΚΛΙΜΑΚΑ 1:100** ΤΗΝ **ΚΑΤΟΨΗ** ΚΑΙ **ΜΙΑ ΟΨΗ** ΤΗΣ ΕΠΙΛΟΓΗΣ ΣΑΣ (ΠΡΟΣΟΨΗ, ΠΛΑΓΙΕΣ ΟΨΕΙΣ, ΑΝΩΨΗ Ή ΠΙΣΩ ΟΨΗ).

ΤΑ ΣΧΕΔΙΑ ΝΑ ΓΙΝΟΥΝ ΣΕ ΧΑΡΤΙ ΜΙΛΙΜΕΤΡΕ.

ΕΠΕΙΤΑ ΝΑ ΤΟ ΣΚΑΝΑΡΕΤΕ ή ΝΑ ΤΟ ΦΩΤΟΓΡΑΦΙΣΕΤΕ ΚΑΙ ΝΑ ΤΟ ΣΗΚΩΣΕΤΕ ΣΤΟ eclass. ΑΝ ΔΕΝ ΜΠΟΡΕΙΤΕ ΓΙΑ ΟΠΟΙΟΔΗΠΟΤΕ ΛΟΓΟ ΝΑ ΤΟ ΑΝΕΒΑΣΕΤΕ ΣΤΟ eclass ΝΑ ΜΑΣ ΤΟ ΠΑΡΑΔΩΣΕΤΕ ΣΤΗΝ ΤΑΞΗ **ΕΩΣ ΤΗΝ ΔΕΥΤΕΡΑ 21.11.2022.**

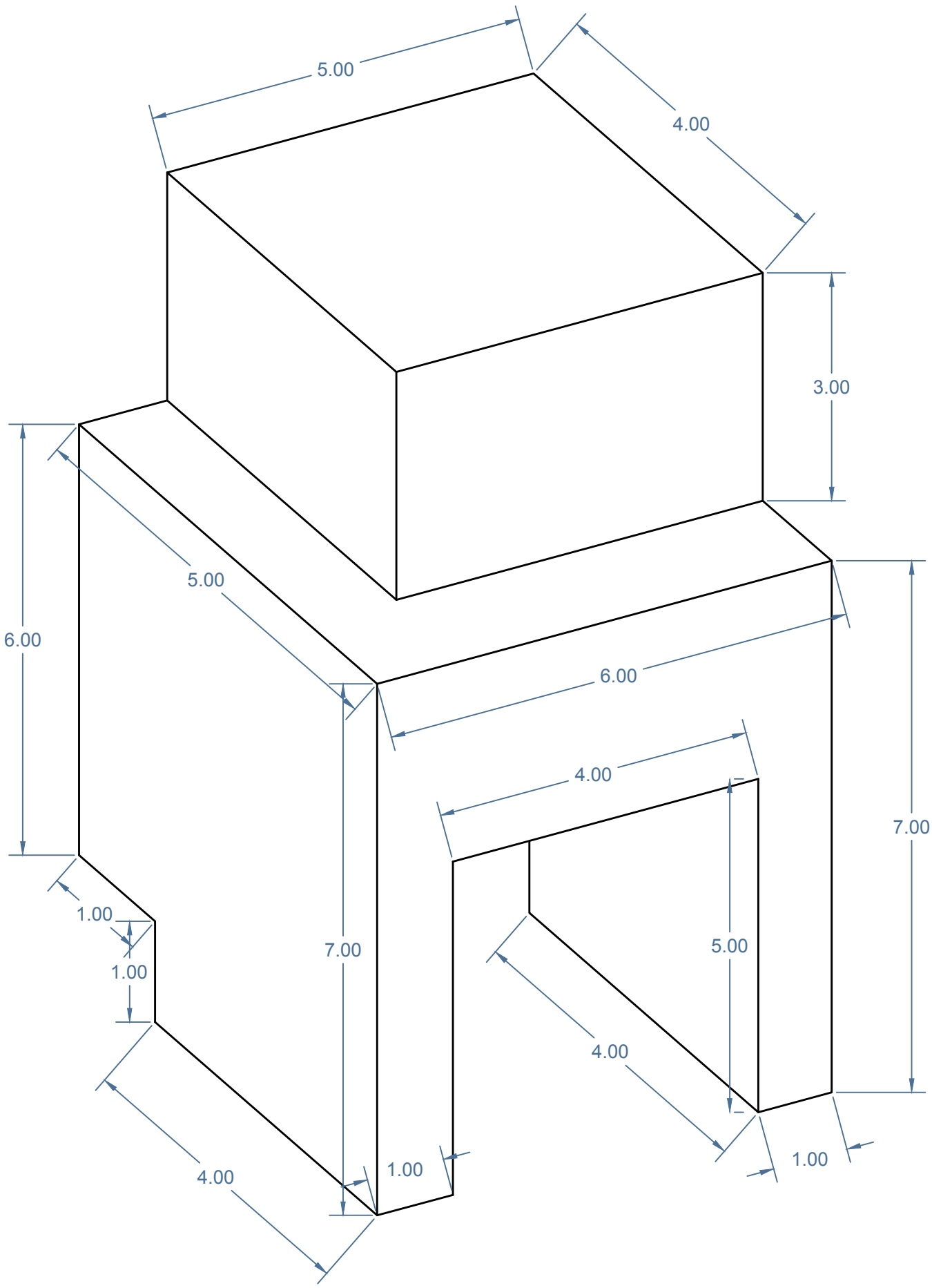
5.00
4.00
3.00
6.00
5.00
6.00
4.00
7.00
1.00
1.00
7.00
5.00
4.00
4.00
1.00
1.00